DM20200604-BA45F5340-独立感烟火灾探测报警器-V3.3.4

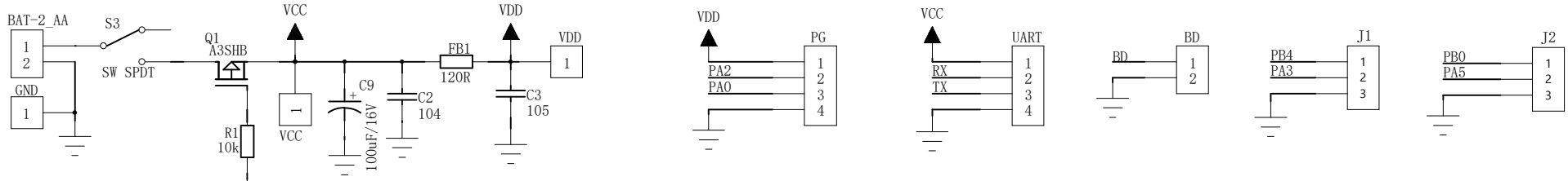

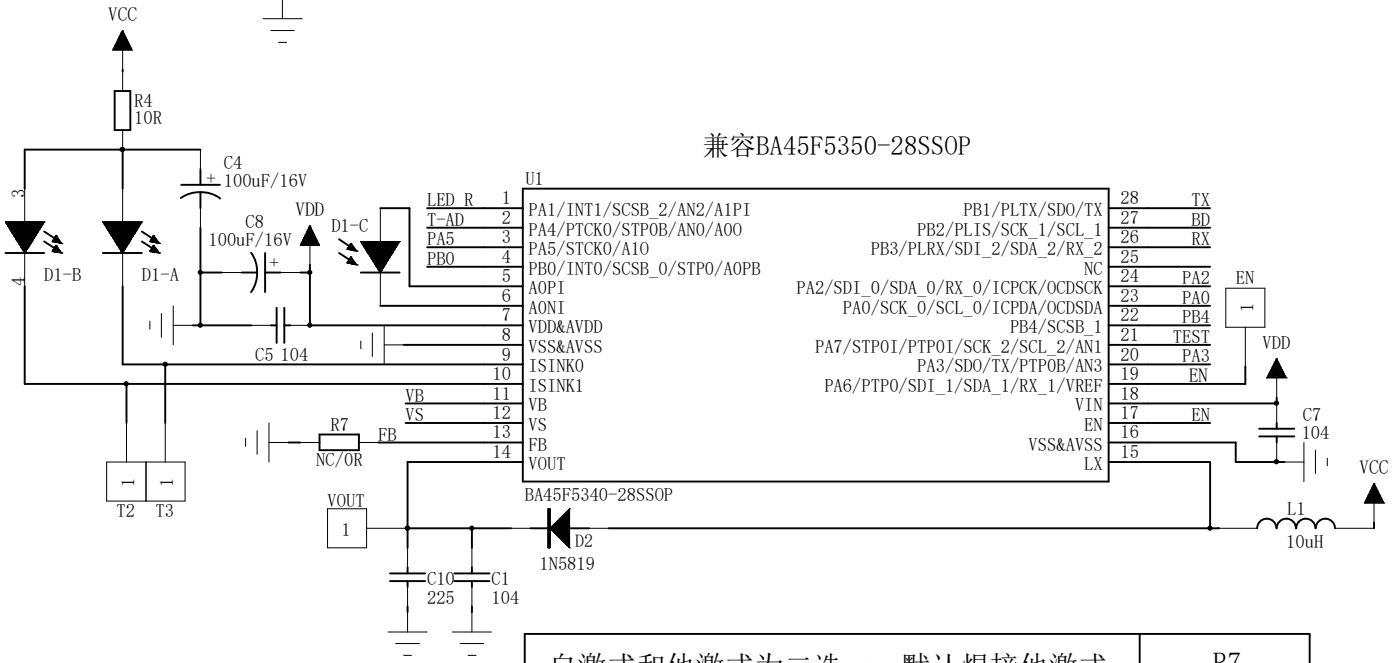

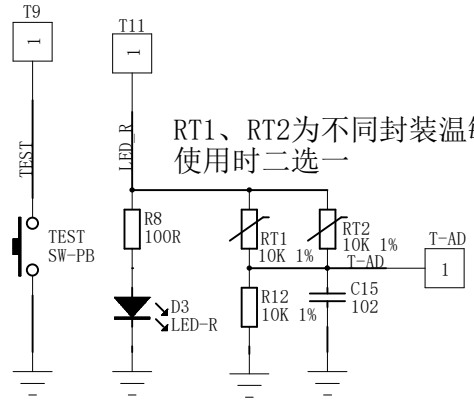

RT1、RT2为不同封装温敏电阻
使用时二选一

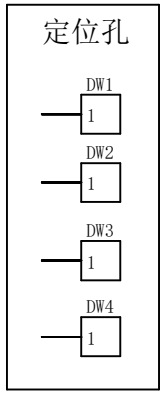

HOLTEK

ANCHIP

BEST

自激式和他激式为二选一，默认焊接他激式		R7
自激式	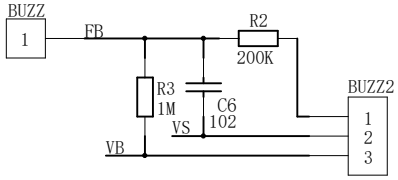	NC
他激式	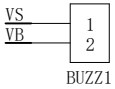	OR

安禧普电子科技（东莞）有限公司			
产品原理图			
产品名称	独立感烟火灾探测报警器		
产品型号	BMAN5340DSA / BMAN5350DSA		
主控型号	BA45F5340 / BA45F5350		
版本	V3.3.4	日期	2022-11-03
制图		审核	批准